BETON: clasa C25/30 - in fundatie
- dozaj minim de ciment: 300 kg/mc
- A/Cmax=0.5
- dimensiune maximă agregat: 16mm
- clasa de expunere: XF1

Detaliu fundație stâlp de iluminat
scara 1:25

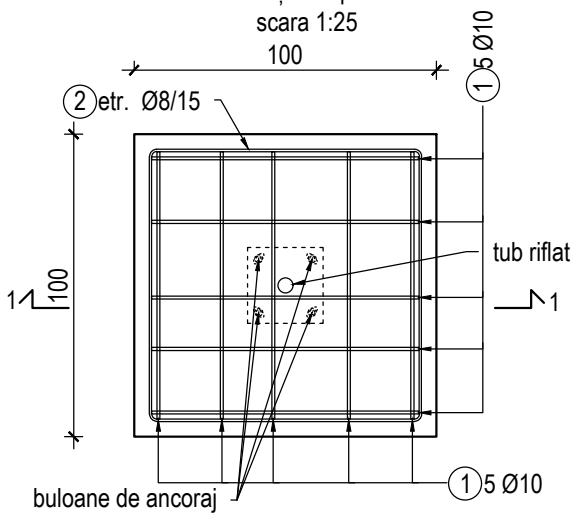

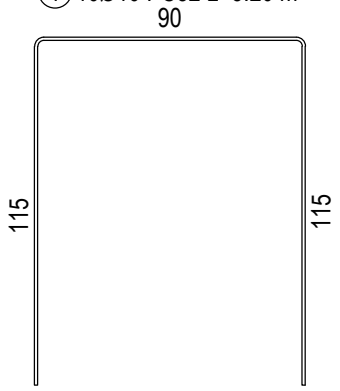

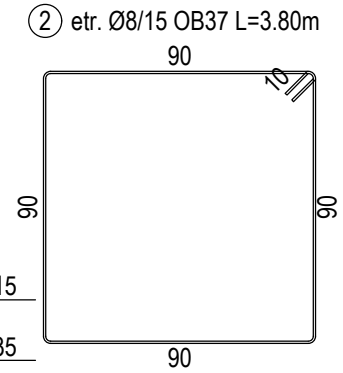

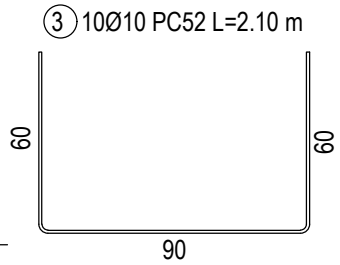

EXTRAS DE ARMATURA

Denumire	Pozitia	Ø	Buc./el.	Lungime (m)	OB37	PC52
					Ø8	Ø10
					0.395	0.617
Fundatie stalp iluminat	1	10	10	3.20		32
	2	8	8	3.80	30.4	
	3	10	10	2.10		21
TOTAL ml.					30.4	53
kg / ml					0.395	0.617
TOTAL kg.					12	32.70
TOTAL GEN. kg.					44.70	

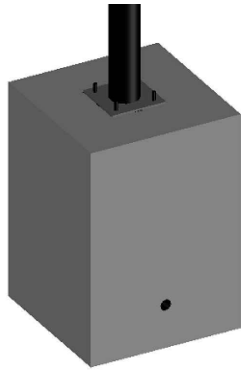

Secțiune 1-1
scara 1:25

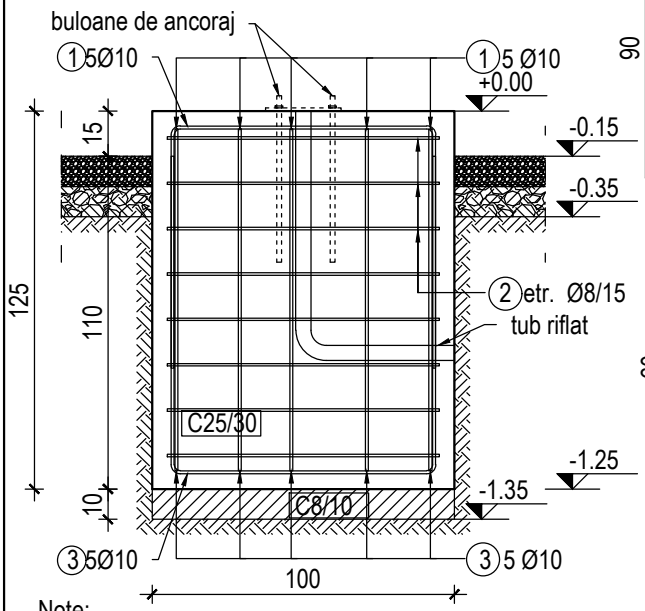

Acoperirea cu beton
- in fundatii : 5cm

Cantități de materiale:
Beton C8/10 = 0.1 mc
Beton C25/30 = 1.25 mc
Armături PC52 = 32.7 kg
Armături OB37 = 12 kg
Tub riflat
Distantier de plastic sustinere armatura 5 cm grosime - 4 buc

Note:
- Dozajul de ciment se va stabili de către producător, în funcție de tipul de ciment utilizat, valorile recomandate în proiect fiind cu caracter minimal, conform NE012-Partea 1. Se va respecta rezistența betonului și clasa de expunere indicată în proiect.
- Buloanele de ancoraj se vor achiziționa împreună cu stâlpul de iluminat. Buloanele de ancoraj vor respecta condițiile minime de ancoraj conform prevederilor în vigoare.
- Înălțimea exactă a elevațiilor se va stabili la fața locului, astfel încât echipamentele electrice să vină în contact direct cu acestea și să poată fi fixate.

REV.	DATA	DESCRIEREA MODIFICĂRII	PROIECTAT	VERIFICAT/APROBAT

VERIFICATOR		CERINTA		NR. AUTORIZATIE	

HAGAG ENERGY

HAGAG DISTRIBUTIE SI FURNIZARE S.R.L.
H Herastrau Park, Str. Gheţarilor nr.23-25,
etaj 4, sector 1, Bucuresti, cod postal: 014106
J2025063364005 CIF RO52372058
tel: (+4) 031 005 1520, (+4) 079 133 2800
email: office@hagagenergy.com; www.hagagenergy.com
Autorizatia A.N.R.E. tip PT nr. 24634/ 28.08.2025

Specificatie	Nume	Semnatura
Sef proiect	Chitu Gina Monica	
Proiectat	Teslaru Bogdan	
Desenat	Teslaru Bogdan	

PROIECT: Înființare sistem distribuție gaze naturale în comuna Mârșa, județul Giurgiu

OBIECT: Conducta de racord și SRMP

Beneficiar:
COMUNA MÂRȘA, JUDETUL GIURGIU
Mârșa, județul Giurgiu, CP087160
Email: primariamirsa@yahoo.com
Telefon: 0246-268187

Scara: 1:25
Data: 2025
Faza: DTAC + PT

TITLU PLANSA: Fundatie stalp de iluminat
PROIECT NR.: P.0006
Rev. 0
PLANSA NR.: PD2G6-0610-C-FSI
Pagina 1/1